:hager

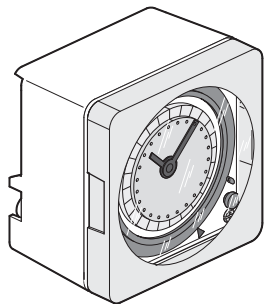

6E 6105E

EH712

(FR) Interrupteurs horaires — Notice d'instructions
(DE) Schaltuhren — Bedienungsanleitung
(GB) Time switch — User instructions
(NL) Schakelklokken — Bedieningshandleiding
(ES) Interruptores horarios — Hoja de instrucciones
(IT) Interruttori orari — Istruzioni d'uso
(RU) РЕЛЕ ВРЕМЕНИ — Инструкция по эксплуатации

Fixation - Befestigung - Fixing - Hechting - Fijación - Fissaggio - Крепление .

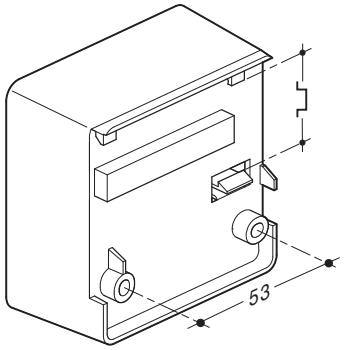

Raccordement - Anschluß - Connection - Aansluiting - Conexión - Collegamenti elettrici - Подключение.

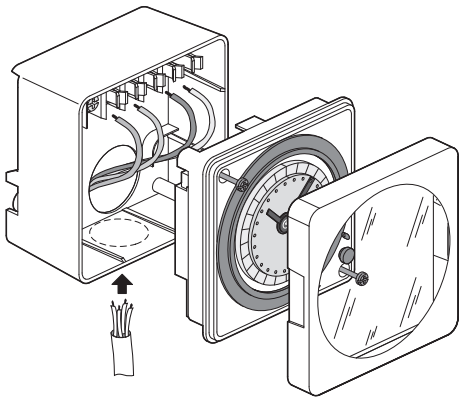

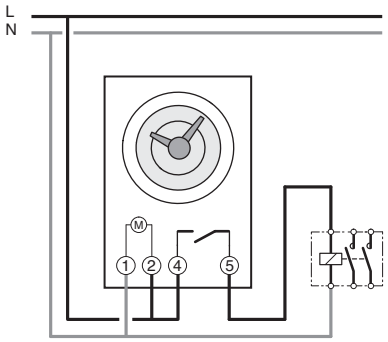

Mise à l'heure et au jour - Zeit und Tageinstellung - Time/day setting - Tijdinstelling - Puesta en hora y día - Impostazione ora e giorno - Установка дня и времени.

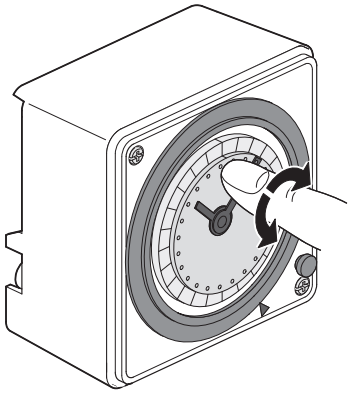

Cadran de commande - Schaltscheibe - Switching dial - Programmaschijf - Esfera de mando - Disco di regolazione - Коммутационный диск.

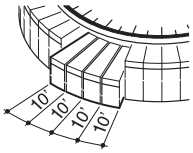

- Minimum entre deux opérations : 20'
- Kürzester Schaltabstand: 20'
- Min. interval between two actions: 20'
- Minimale schakeltijd (tussen 2 segmenten): 20'
- Mínimo intervalo entre dos operaciones 20'
- Minimo intervallo tra due operazioni: 20'
- Минимальный интервал между двумя операциями - 20 мин.

1 contact à fermeture µ 16 A 250 V~ AC1
3 A 250 V charge inductive cos φ 0,6
1000 W lampe à incandescence

1 Schließer µ 16 A 250 V~ AC1
3 A 250 V Induktive Last cos φ 0,6
1000 W Glühlampen

1 NO switch µ 16 A 250 V~ AC1
3 A 250 V inductive load cos φ 0.6
1000 W incandescent lighting

1 schakelcontact µ 16 A 250 V~ AC1
3 A 250 V inductieve belasting cos φ 0,6
1000 W gloeilamp belasting

1 contacto conmutado µ 16 A 250 V~ AC1
3 A 250 V carga inductiva cos φ 0,6
1000 W lámpara incandescente

1 contatto in scambio µ 16 A 250 V~ AC1
3 A 250 V carico induttivo cos φ 0,6
1000 W lampada ad incandescenza.

1 нормально-разомкнутый контакт µ 16 A
250 В, переменное напряжение, однофазное
3 А, 250 В, индуктивная нагрузка coss φ=0,6
1000 Вт - лампы накаливания

- Commutation manuelle : retour au fonctionnement automatique à la prochaine commutation.
- Handschalter: mit dem nächsten Schaltwechsel kehrt die Schaltuhr in den Automatikbetrieb zurück.
- Manual override: switch back to automatic mode at the next switching action.
- Handschakelaar: het programma schakelt terug naar de stand «automatisch» bij de eerstvolgende programma-puls.
- Conmutación manual: retorno al funcionamiento automático en la próxima conmutación
- Forzatura manuale: ritorno al funzionamento automatico alla prossima commutazione.
- Ручное управление: реле возвращается в автоматический режим при очередном переключении.

Programmation — Programming
Programmierung — Programmering
Programación — Программирование.

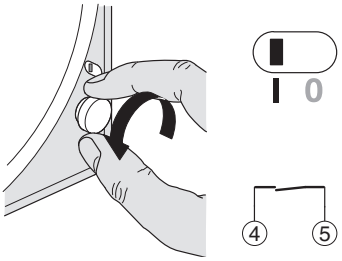

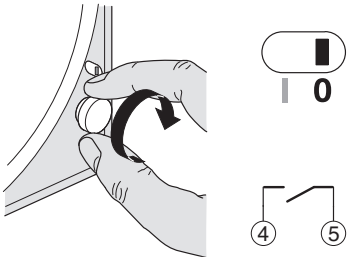

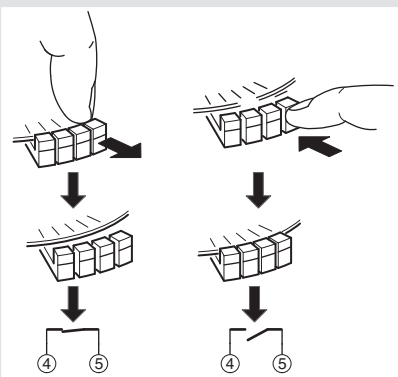

	EH712	
Caractéristiques techniques alimentation : technologie : cycle : consommation : précision de fonctionnement : température de fonctionnement : température de stockage : capacité de raccordement : indice de protection :	 230 V~ +10/-15% 50/60 Hz quartz, sans réserve de marche EH712 : 24 heures 0,5 VA ± 1 sec/jour -10 °C à +50 °C -20 °C à +60 °C 1 à 6 mm² IP 30	**Garantie** (FR) 24 mois contre tous vices de matières ou de fabrication, à partir de leur date de production. En cas de défectuosité, le produit doit être remis au grossiste habituel. La garantie ne joue que si la procédure de retour via l'installateur et le grossiste est respectée et si après expertise notre service contrôle qualité ne détecte pas un défaut dû à une mise en œuvre et/ou une utilisation non conforme aux règles de l'art. Les remarques éventuelles expliquant la défectuosité devront accompagner le produit.
Technische Daten Netzversorgung: Technologie: Schaltzyklus: Eigenverbrauch: Ganggenauigkeit: Betriebstemperatur: Lagerungstemperatur: Anschlußquerschnitt: Schutzart :	 230 V~ +10/-15% 50/60 Hz Quartz, ohne Gangreserve EH712: 24 Stunden 0,5 VA ± 1 sec/Tag -10 °C bis +50 °C -20 °C bis +60 °C 1 bis 6 mm² IP 30	**Garantie** (DE) Es gelten die Allgemeinen Geschäfstbedingungen der Hager Electro GmbH. bzw. die gesetzliche Regelung.
technical specifications supply voltage: technology: cycle: consumption: working accuracy: working temperature: storage temperature: connection capacity: protection degree :	 230 V~ +10/-15% 50/60 Hz quartz, without supply failure reserve EH712: 24 hours 0.5 VA ± 1 sec/day -10 °C to +50 °C -20 °C to +60 °C 1 to 6 mm² IP 30	**Warranty** (GB) A warranty period of 24 months is offered on hager products, from date of manufacture, relating to any material of manufacturing defect. If any product is found to be defective it must be returned via the installer and supplier (wholesaler). The warranty is withdrawn if : - after inspection by hager quality control dept the device is found to have been installed in a manner which is contrary to IEE wiring regulations and accepted practice within the industry at the time of installations. - the procedure for the return of goods has not been followed. Explanation of defect must be included when returning goods.
Technische specificaties voedingsspanning: uitvoering: programmaschijf: eigen verbruik: nauwkeurigheid: bedrijfstemperatuur: opslagtemperatuu : aansluiting: bescherming :	 230 V~ +10/-15% 50/60 Hz quartz, zonder gangreserve EH712: 24 uur 0,5 VA ± 1 sec/24 uur -10 °C tot +50 °C -20 °C tot +60 °C 1 tot 6 mm² IP 30	**Waarborg** (NL) 24 maanden tegen elk materiaal- of fabricagegebrek, en dit vanaf de fabricagedatum. In geval van defekt moet het produkt aan uw verdeler overhandigd worden. De waarborg is enkel geldig indien de procedure van terugzending installateur/verdeler eerbiedigd wordt en indien na onderzoek door onze controledienst geen enkel gebrek vastgesteld werd wegens het verkeerd in werking stellen en/of het niet gebruiken volgens de regels van de kunst. Eventuele opmerkingen betreffende het gebrek moeten het produkt begeleiden.
Especificaciones técnicas tensión de alimentación: tecnología: ciclo: consumo: precisión de funcionamiento: temperatura de funcionamiento: temperatura de almacenaje: capacidad de conexión: grado de protección :	 230 V~ +10/-15% 50/60 Hz cuarzo, sin reserva de marcha EH712: 24 horas 0,5 VA ± 1 seg/día -10 °C a +50 °C -20 °C a +60 °C 1 a 6 mm² IP 30	**Garantía** (ES) Válida 24 meses contra todos los defectos de material o fabricación, a partir de la fecha de fabricación. En caso de defecto, el producto debe ser retornado a su distribuidor habitual. La garantía no será válida sí el procedimiento de retorno no se realiza vía instalador y distribuidor o sí nuestro servicio de control de calidad detecta un defecto debido a una mala utilización o una instalación no conforme con la hoja de instrucciones y de montajes. La devolución del producto deberá ir acompañada de un informe, detallando los motivos de la devolución.
Caratteristiche tecniche: Alimentazione: tecnologia: ciclo: consumo: precisione di funzionamento: temperatura di funzionamento: temperatura di stoccaggio: sezioni max. allacciabili: classe di protezione :	 230 V~ +10/-15% 50/60 Hz quarzo, senza riserva di carica EH712: 24 ore 0,5 VA ± 1 sec./giorno -10 °C a +50 °C -20 °C a +60 °C 1 a 6 mm² IP 30	**Garanzia** (IT) 24 mesi contro tutti i vizi di materiale o di fabbricazione, a partire dalla data di produzione. In caso di difetti, il prodotto deve essere restituito al grossista in cui è avvenuto l'acquisto. La garanzia ha valore solo se viene rispettata la procedura di reso tramite installatore e grossista e se dopo la verifica del nostro servizio controllo qualità non vengono riscontrati, difetti dovuti ad una errata messa in opera e/o ad una utilizzazione non conforme alla regola dell'arte, ad una modifica del prodotto. Le eventuali note informative del difetto dovranno essere allegate al prodotto reso.
Технические характеристики Сетевое напряжение: Конструкция: Цикл: Потребляемая мощность: Точность хода Рабочая температура: Температура хранения: Сечение подключаемых проводов: соединений :	 230 В~ +10/-15% 50/60 Гц Кварц, без запаса хода в случае потери питания EH712: 24 часа 0,5 ВА ± 1 с/сутки -10 °C до +50 °C -20 °C до +60 °C 1 до 6 мм² IP 30	**Гарантия** (RU) <Нем.> - Действуют общие условия сделок компании Hager Electro GmbH или законодательные нормы. <Англ.> - Гарантийный период в 24 месяца со дня изготовления действителн в отношении изделия компании Hager и относится к любым производственным дефектам. Дефектное изделие должно быть возвращено через фирму-монтажника или поставщика (оптового торговца). Гарантия аннулируется, если: после проверки отделом контроля качества компании Hager будет признано, что монтаж был проведен без соблюдения норм IEE и принятой в промышленности практики на момент монтажа; - процедура возврата изделий не была соблюдена. При возврате изделий должно прилагаться описание дефекта.